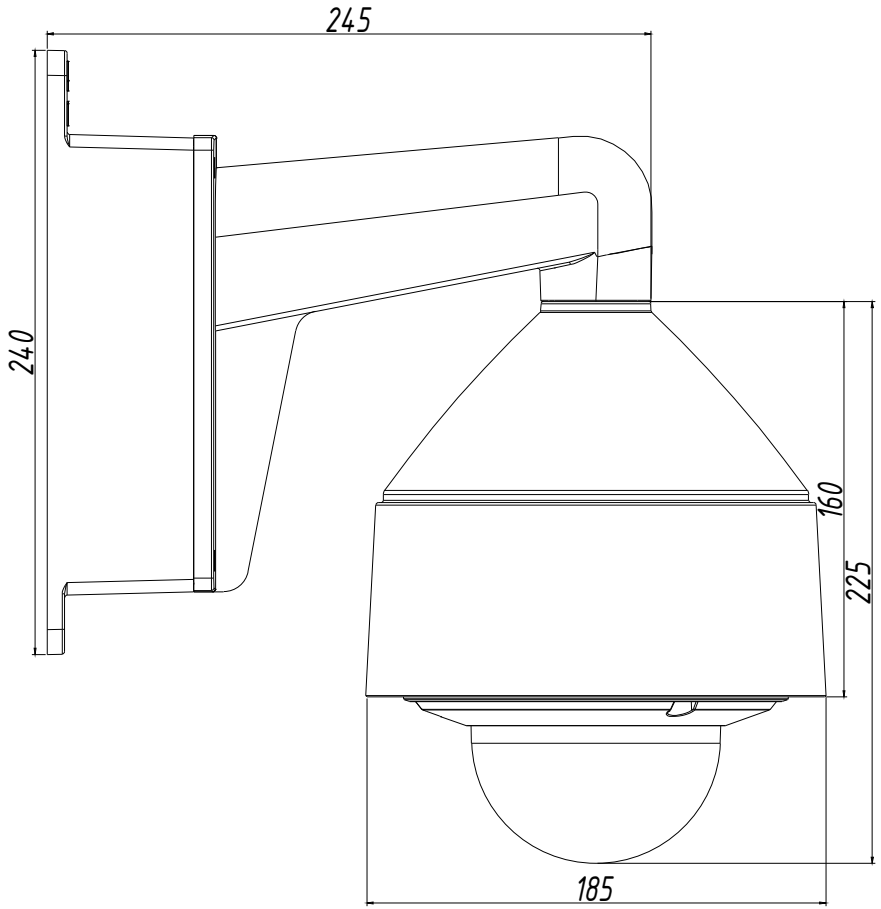
245
240
160
225
185

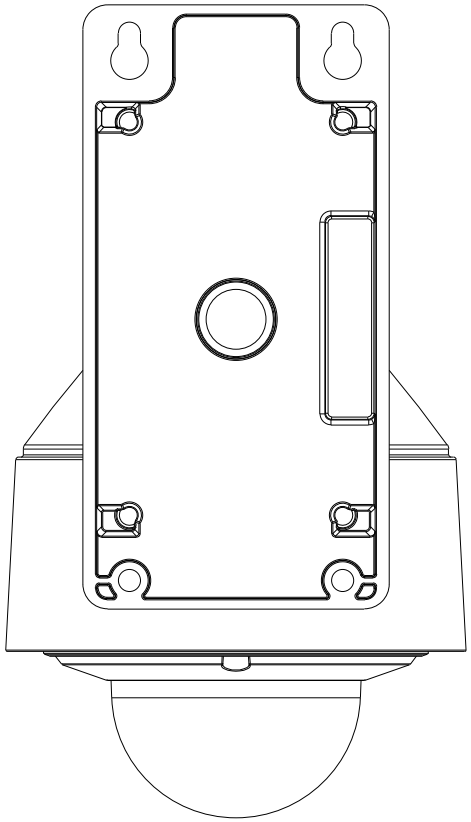

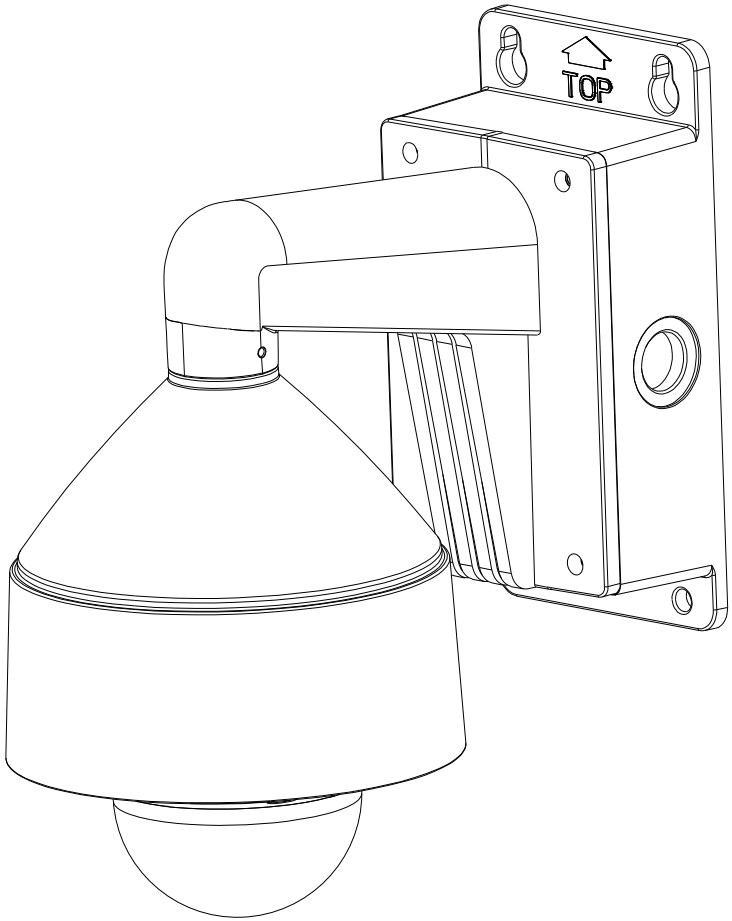
TOP